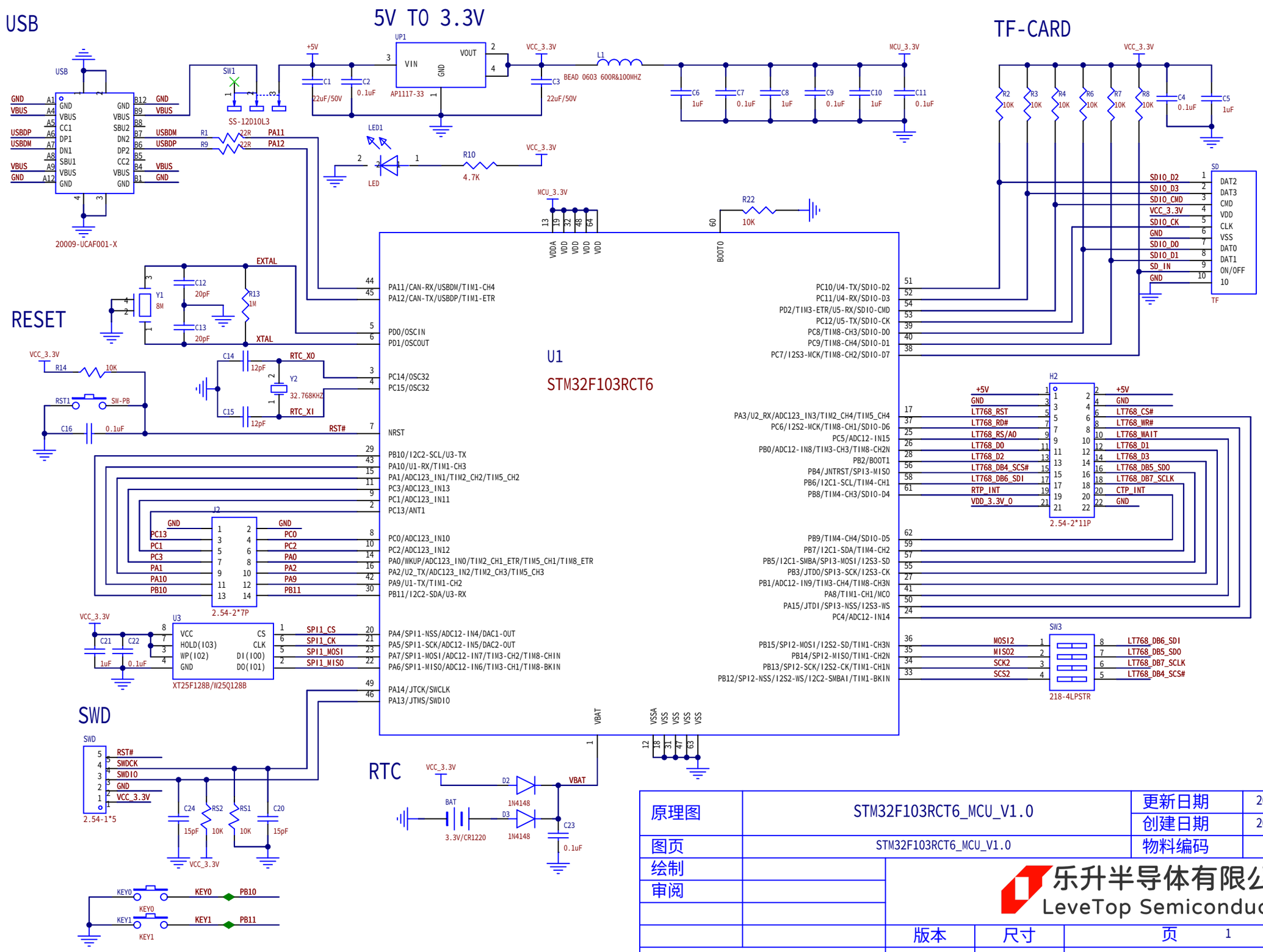

原理图	STM32F103RCT6_MCU_V1.0	更新日期	2023-10-24
		创建日期	2023-08-15
图页	STM32F103RCT6_MCU_V1.0	物料编码	
绘制		乐升半导体有限公司 LeveTop Semiconductor	
审阅			
		版本	尺寸	页 1 共 1
		V1.0	A4	LEVETOP